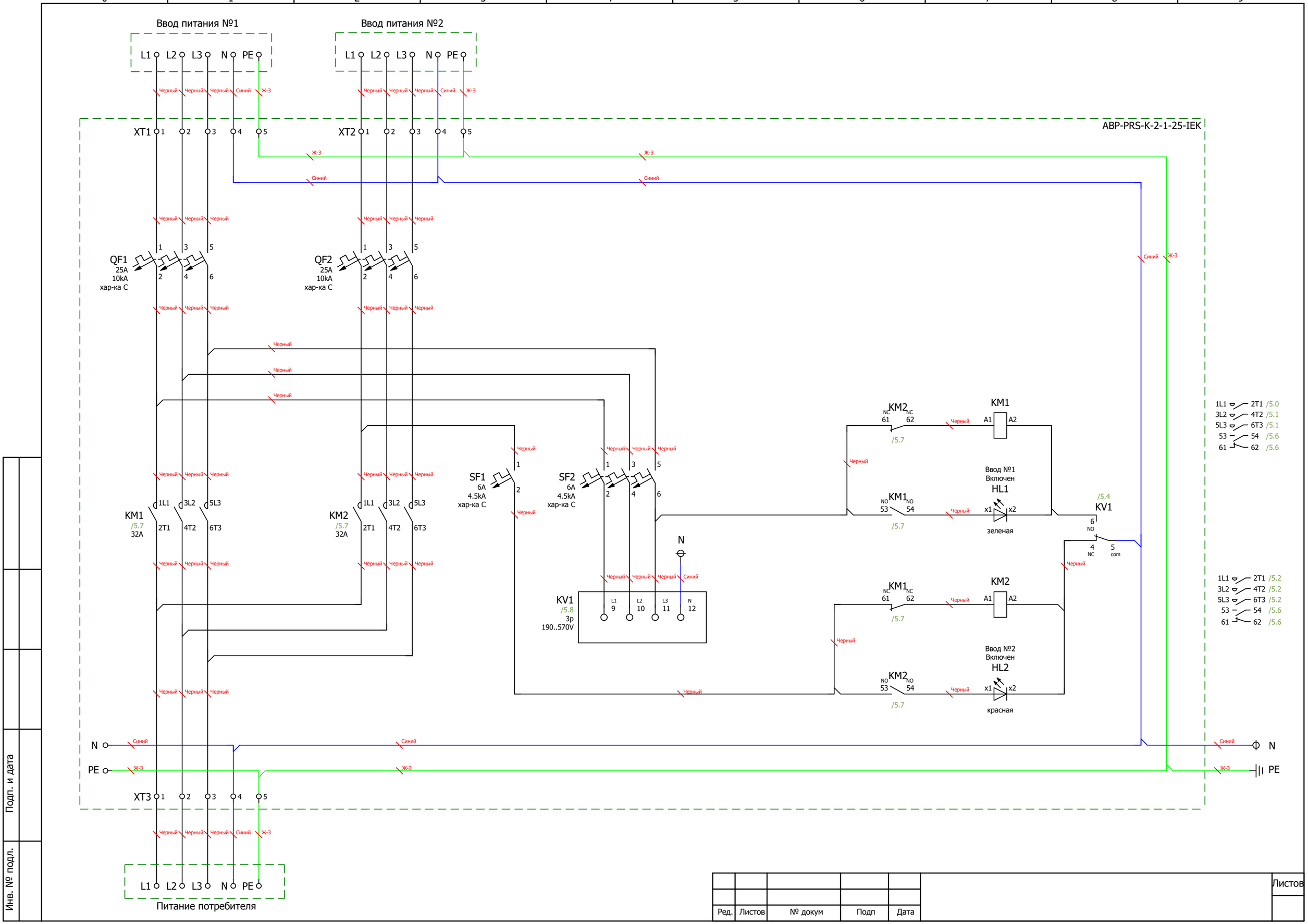

Ред.	Листов	№ докум	Подп	Дата

Листов

Подп. и дата

Инв. № подл.

Копировал

Формат А3